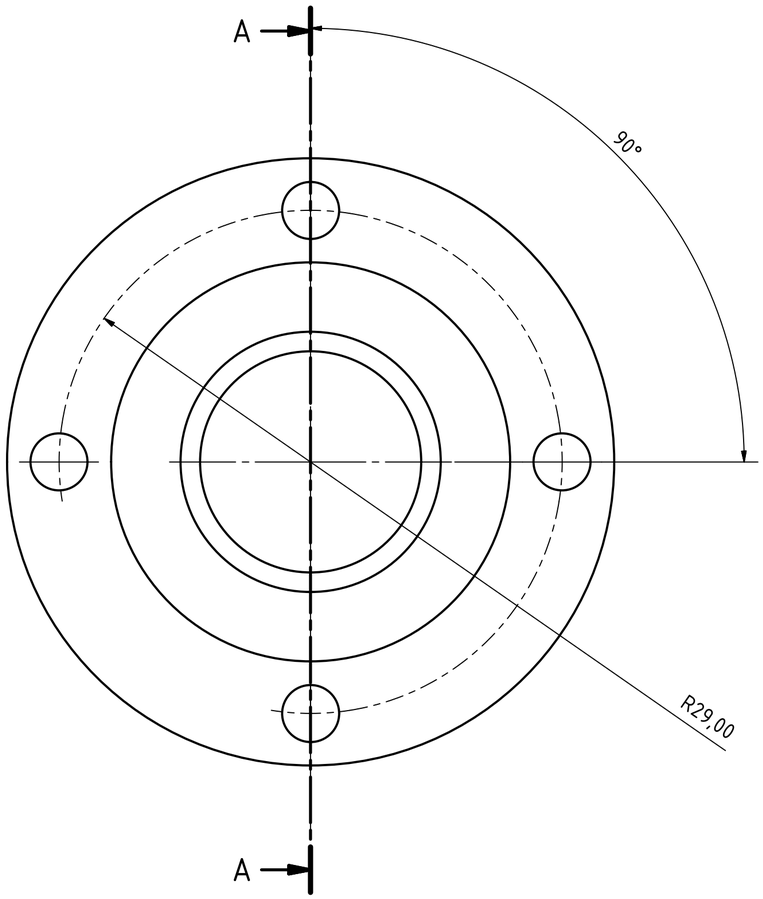

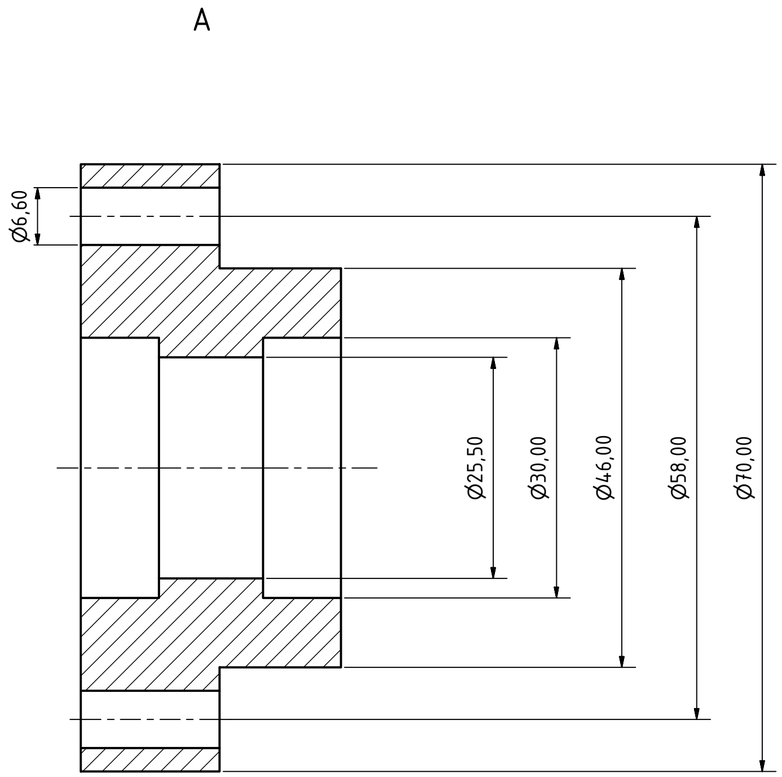

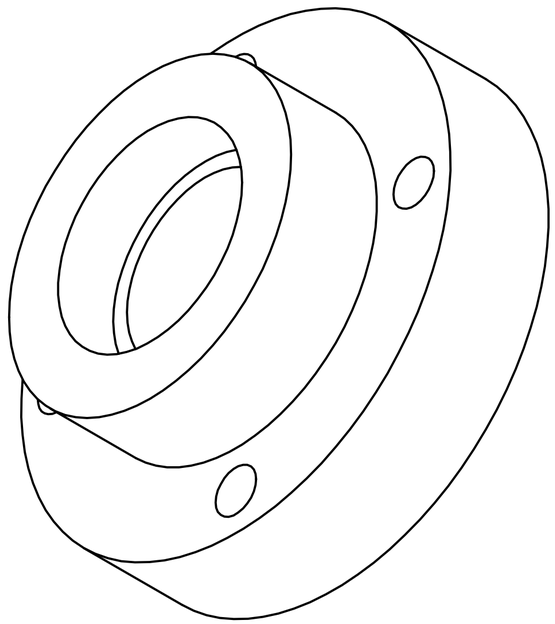

					Datum	Name
				Gezeichn.	11.04.2018	Waldi
				Kontroll.		
				Norm		
Status	Änderungen	Datum	Name			

Festlager mit 7200 2 RS

1

A2